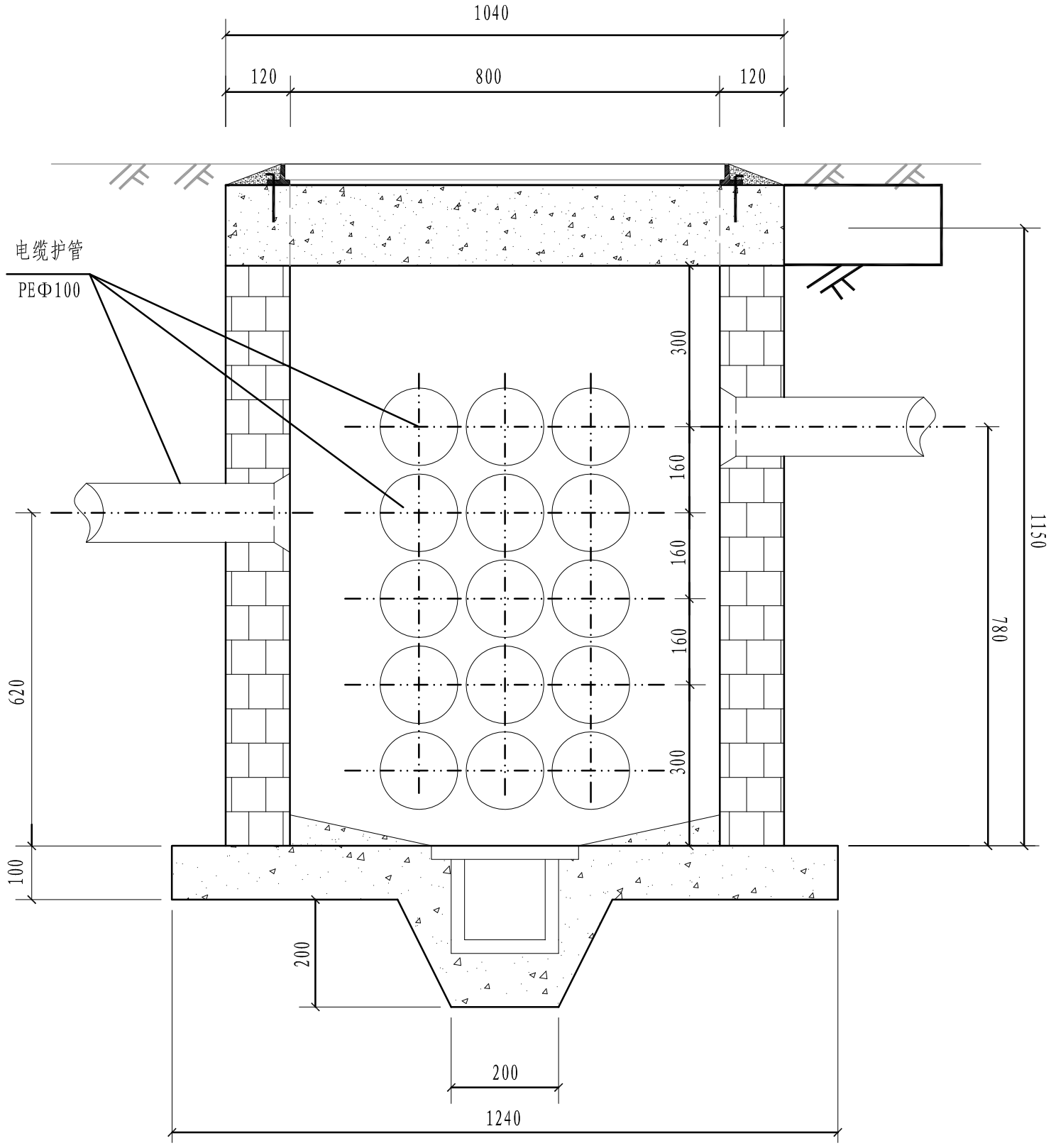

A-A

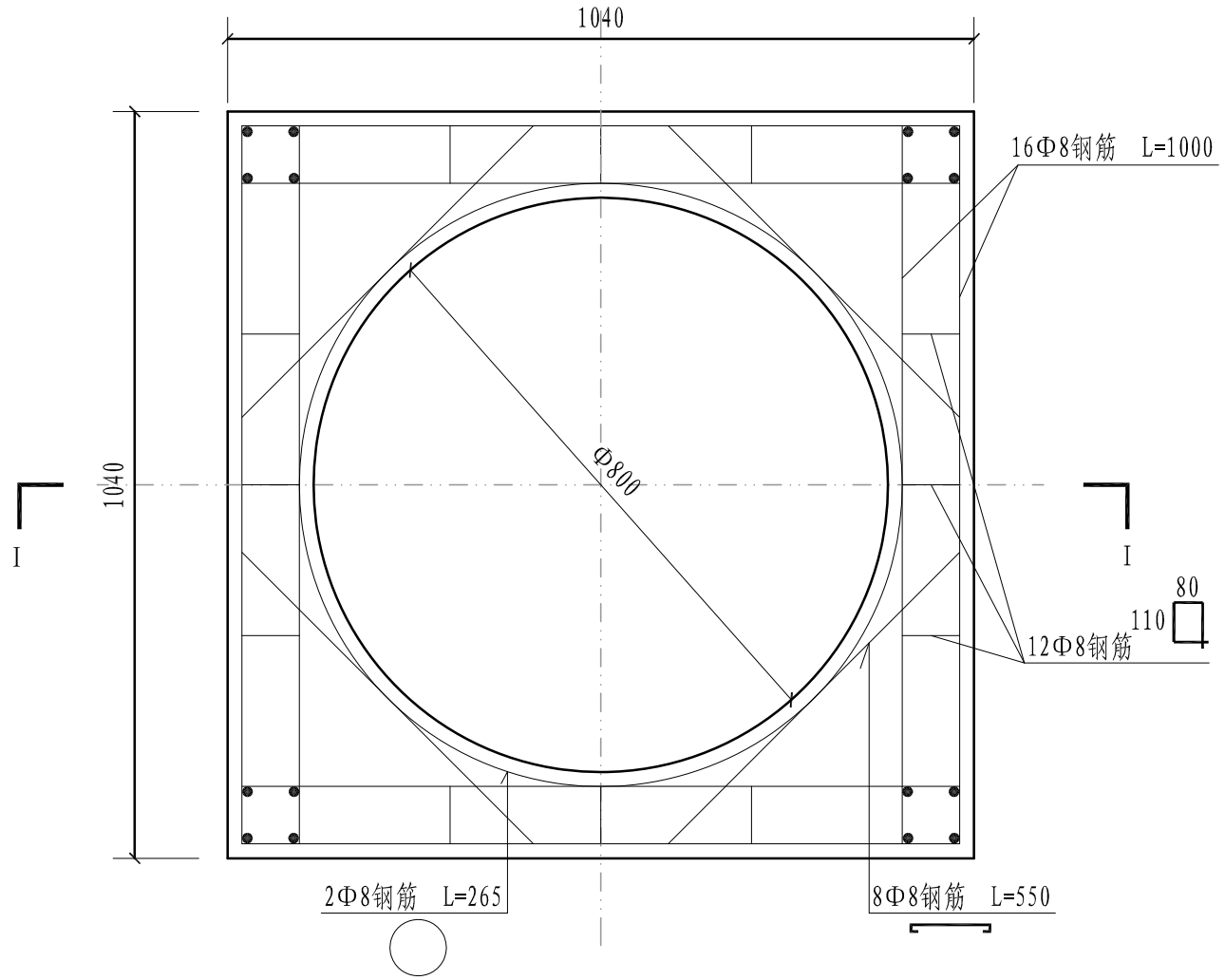

手孔井盖板配筋图

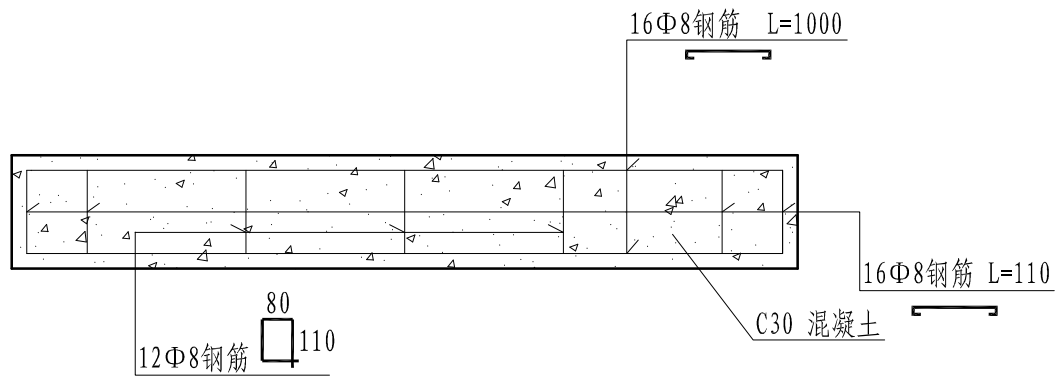

手孔井盖板 I-I剖面图

说明:

1. 本图尺寸均以mm计。
2. 井盖设置2个20×30mm椭圆孔。

800×800手孔井